Technische Beschreibung
Schlämmspritzanlage Rudy-Mix Standard



Maschinenbau Rudolf GmbH
Gewerbegebiet - Zingsheim Süd 7 | 53947 Nettersheim | Deutschland
Tel.: +49 (0)2486 80246-0 | Fax: +49 (0)2486 80246-46
Mail: post@maschinen-rudolf.de | Web: www.maschinen-rudolf.de | www.strobl-beschichtungstechnik.de

Technische Beschreibung
Schlämmspritzanlage Rudy-Mix Standard

Die Schlämmspritzanlage **Rudy-Mix** ist eine stationäre Misch- und Förderpumpe für die Verarbeitung von feuerfesten Tundish-Spritzmassen in der Stahlproduktion.

Die Anlage besteht aus:

- Maschinengestell
- Silo
- Horizontalmischer
- Pumpentrichter
- Vertikal-Förderpumpe
- Armaturen- und Schaltschrank.

Die Beschickung der Maschine erfolgt über ein Vorsilo. Die beiden Außenrüttler und eine Lufteinspeisung gewährleisten eine stetige Ausbringung. Sie geschieht vollautomatisch über eine pneumatische Drehklappe.

In der Trockenzone des Rohrmischers dosiert eine Schnecke die Spritzmasse und fördert diese in den Nassbereich. Die Mischwelle arbeitet das Material unter dosierbarer Zugabe von Wasser bis zur benötigten Konsistenz auf. Am Auslauf des Mischrohrs fällt die pumpfähige Spritzmasse in den darunterliegenden Pumpentrichter.

Der Pumpentrichter ist mit einem Außenrüttler bestückt, um einen optimalen Materialfluss zu garantieren. Zusätzlich verhindert er störende Anhaftungen oder Materialaufbau. Eine Sonde erfasst die Füllmenge des Trichters und steuert Silo, Dosier- und Mischbereich ohne Benutzereingriff.

Die Schneckenpumpe verarbeitet Körnungen bis 6 mm. Sie pumpt die Spritzmasse durch eine Schlauchkombination (NW35 / NW25) bis zum Tundish. Mit einem Feinputzspritzgerät wird die Reparaturmasse aufgetragen.

Das Feinputzspritzgerät ist mit einer Druckluft-Fernsteuerung ausgestattet, mit deren Hilfe der Benutzer die Maschine ein- bzw. ausschaltet.

Der Elektroschaltschrank verfügt über eine Schützsteuerung, die sehr robust und unanfällig gegen Störungen ist. Im beheizbaren Armaturenschrank ist die komplette Wasser- und Druckluftversorgung untergebracht und gegen äußere Einflüsse geschützt.

Pluspunkte

- Robuste Bauweise
- Gegen Verschmutzung geschützt
- Frostsicherer Armaturenschrank
- Einfache Bedienung
- Schnelle Reinigung
- Geringer Verschleiß
- Wartungsarm
- Schneller Ersatzteilservice
- Schnelle und einfache Montage und Demontage
- Transportabel mit Kran oder Gabelstapler

Maschinenbau Rudolf GmbH
Gewerbegebiet - Zingsheim Süd 7 | 53947 Nettersheim | Deutschland
Tel.: +49 (0)2486 80246-0 | Fax: +49 (0)2486 80246-46
Mail: post@maschinen-rudolf.de | Web: www.maschinen-rudolf.de | www.strobl-beschichtungstechnik.de

Technische Beschreibung
Schlämmspritzanlage Rudy-Mix Standard

Lieferumfang:

- **Maschinengestell**
  - mit Aufstiegsleiter
  - Schutzgeländer
  - Beleuchtung
  - mit Kunststoffplanen-Verkleidung (4-seitig mit Schnallenverschluß)
- **Vorsilo**
  - mit 2 Außenrüttlern
  - Aufreißspitze für Big-Bag
  - Lufteinspeisung für Materialauflockerung
- **Pneumatische Material-Drehklappe**
- **Durchlaufmischer**
  - mit auswechselbarem Verschleißteil im Trockenbereich
  - Dosierwelle
  - Mischwelle
  - Sicherheitspaket
- **Schneckenpumpe 2L6**
- **Pumpentrichter**
  - mit Füllstandsonde zur Steuerung des Durchlaufmischers
  - mit Schutzgitter und Außenrüttler
- **Luft-Fernsteuerung der Schneckenpumpe**
- **Armaturenschrank**
  - mit kompletter Wasser- und Luftinstallation
  - Druckerhöhungspumpe
  - Heizung
  - Beleuchtung
- **Schaltschrank mit Schützsteuerung**
- **Schlauch mit Spritzdüse 20m**






Maschinenbau Rudolf GmbH
Gewerbegebiet - Zingsheim Süd 7 | 53947 Nettersheim | Deutschland
Tel.: +49 (0)2486 80246-0 | Fax: +49 (0)2486 80246-46
Mail: post@maschinen-rudolf.de | Web: www.maschinen-rudolf.de | www.strobl-beschichtungstechnik.de

Technische Beschreibung
Schlämmspritzanlage Rudy-Mix Standard

Technische Daten:

Maschine	RudyMix Standart
Typ	Schlämmspritzanlage
Vorsilo | Volumen	1,5 m³
Pumpe (Rotor | Stator)	2L6
Körnung	Max. 6 mm
Förderdruck	Max. 40 bar
Fördermenge	45 l/min
Förderhöhe	Bis 25 m
Förderweite	Bis 80 m
Druckabgang	Mörtelkupplung M35
Antrieb | Mischer	400 V | 50-60 Hz | 5,5 kW
Antrieb | Pumpe	400 V | 50-60 Hz | 7,5 kW
Elektroanschluss	400 V | 50-60 Hz | 3 ph | 32 A | 16,5 kW
Wasseranschluss	Min. 3 bar | 2.000 l/h
Druckluftanschluss	Min. 6 bar | 500 l/min
Gewicht	Ca. 1.400 kg
Länge | Breite | Höhe	2.500 mm | 1.500 mm | 3.600 mm
Höhe | Transport	2.300 mm

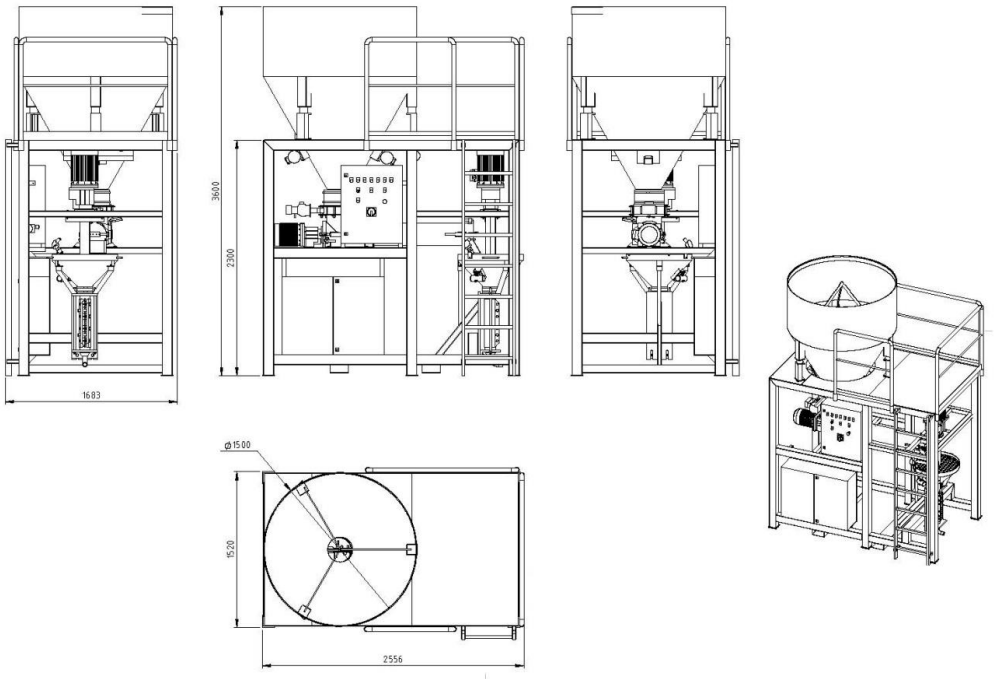

Maschinenbau Rudolf GmbH
Gewerbegebiet - Zingsheim Süd 7 | 53947 Nettersheim | Deutschland
Tel.: +49 (0)2486 80246-0 | Fax: +49 (0)2486 80246-46
Mail: post@maschinen-rudolf.de | Web: www.maschinen-rudolf.de | www.strobl-beschichtungstechnik.de